SANOVA
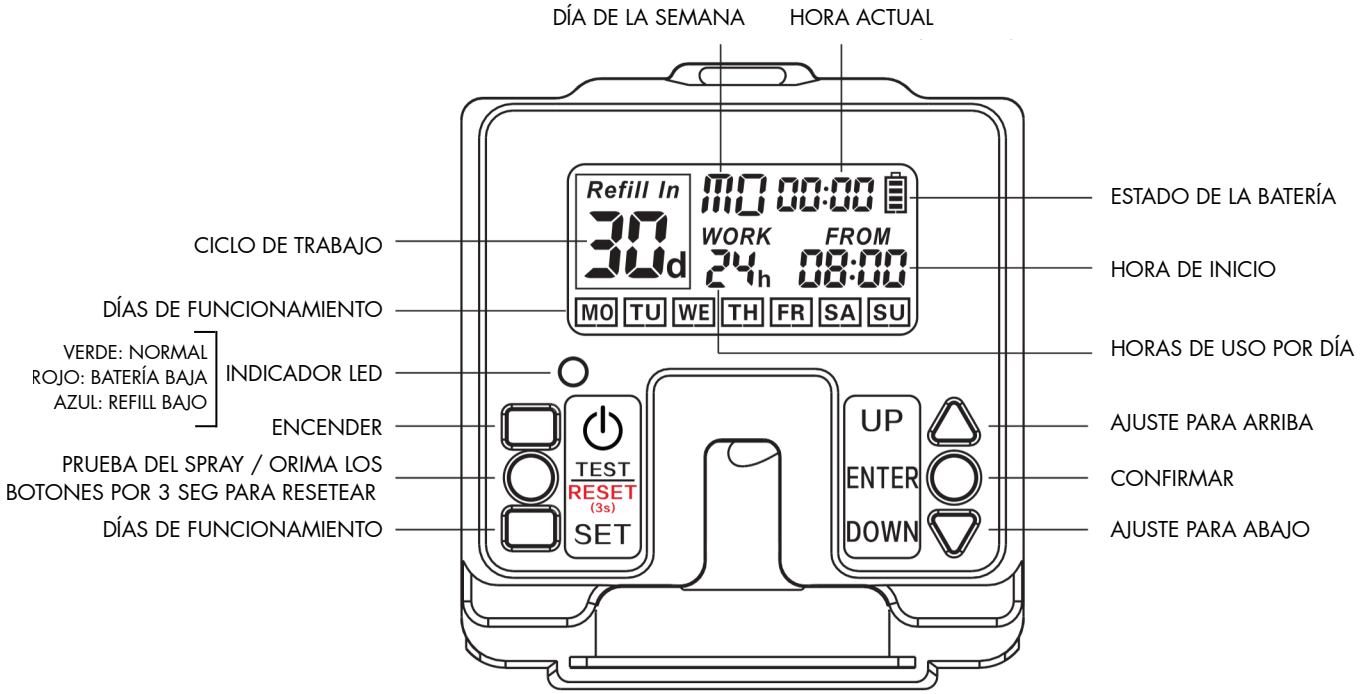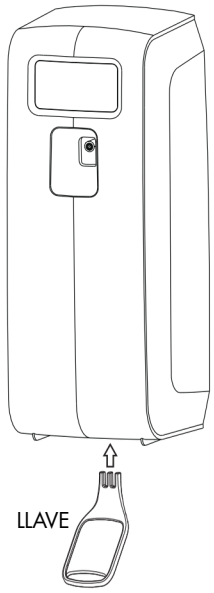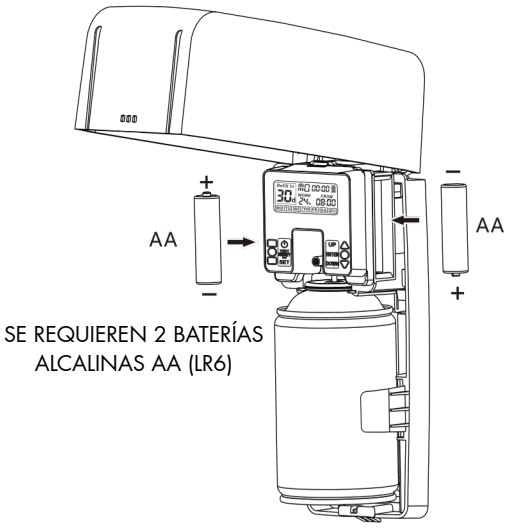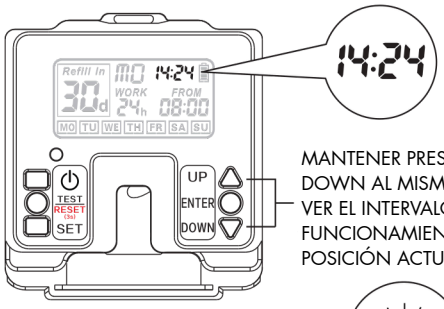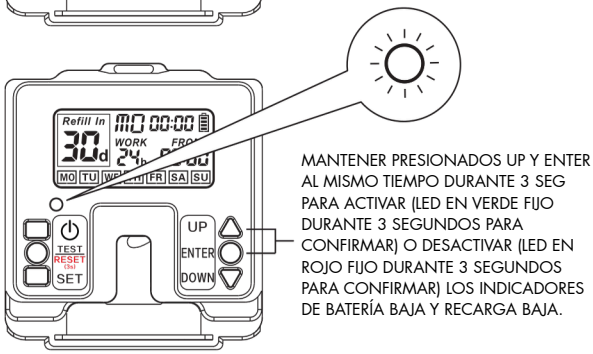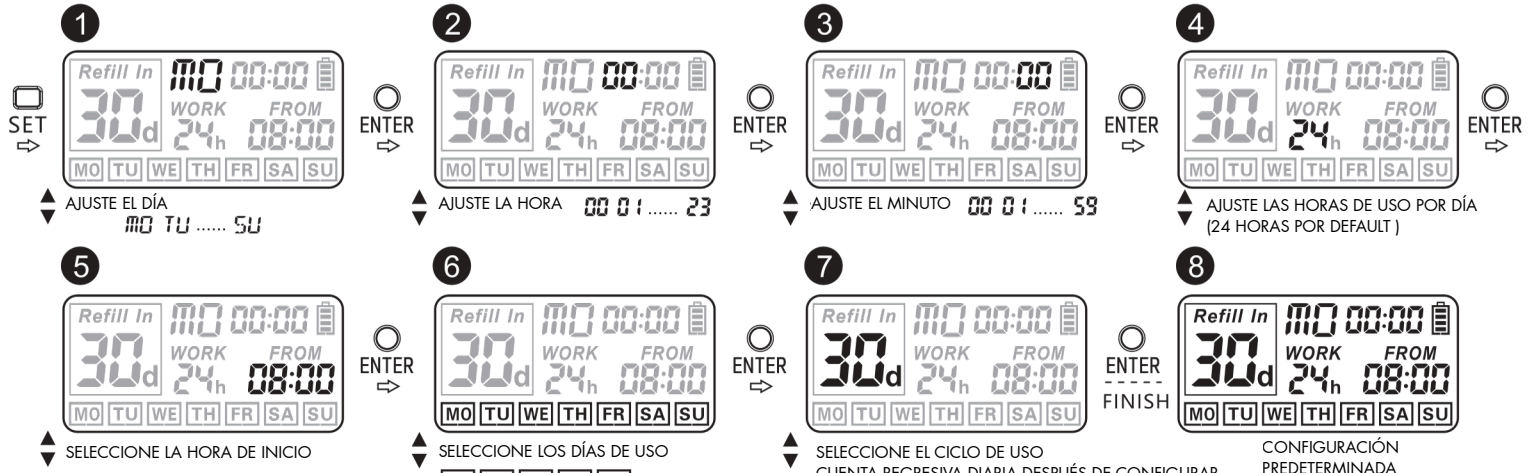
MANUAL DE INSTRUCCIONES: AROMA SPRITZ